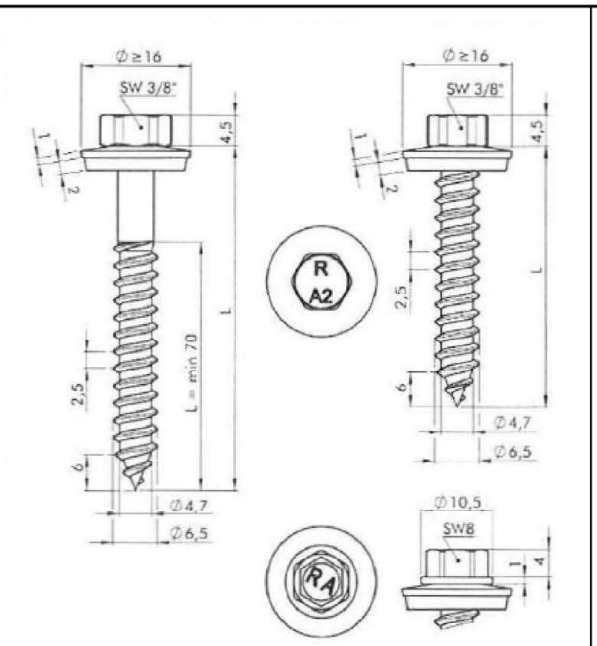

Verbindungs-element FABA Typ A 6,5 x L
Kopfform ähnlich DIN ISO 1479
mit Dichtscheibe ≥ Ø 16mm

Werkstoffe Schraube:
nichtrostender Stahl, DIN EN 10088,
Werkstoff-Nr. 1.4301

Scheibe:
nichtrostender Stahl, DIN EN 10088
Werkstoff-Nr. 1.4301
mit aufvulkanisierter EPDM-Dichtung

Hersteller REISSER-Schraubentechnik GmbH
Fritz-Müller-Straße 10
D - 74653 Ingelfingen-Criesbach

Vertrieb REISSER-Schraubentechnik GmbH
Fritz-Müller-Straße 10
74653 Ingelfingen-Criesbach
Tel.: +49 (0) 7940 127 - 0
Fax: +49 (0) 7940 127 - 123
Internet: www.reisser-screws.com

		Bauteil II aus Stahl mit t_{II} in [mm]: S235 nach DIN EN 10025-1 S280GD+xx oder S320GD+xx nach DIN EN 10346									**Bauteil II** aus Holz; Sortier-klasse ≥ S10	
		0,63	**0,75**	**0,88**	**1,00**	**1,13**	**1,25**	**1,50**	**2,00**	**2,50**		
vorbohren mit		Ø 3,5	Ø 4,0	Ø 4,5				Ø 5,0	-	-	Ø 4,8	
Anzugsmoment (Richtwert)		anschlagororientiert verschrauben									Anschlagorientiert verschrauben	
		3 Nm					5 Nm		-	-		
Bauteil I aus Stahl mit t_I in [mm]: S280GD+xx oder S320GD+xx nach DIN EN 10346 — **Querkraft $V_{R,k}$ in [kN]**	**0,55**	- -	- -	- -	- -	- -	- -	- -	- -	- -	-	Versagen von Bauteil I (Lochleibung)
	0,63	1,30 -	1,50 -	1,80 -	2,00 ac	2,30 ac	2,50 ac	2,90 ac	2,90 ac	- -	2,90	
	0,75	1,40 -	1,60 -	1,90 -	2,20 ac	2,50 ac	2,70 ac	3,10 ac	3,10 ac	- -	3,10	
	0,88	1,50 -	1,70 -	2,00 -	2,30 -	2,60 -	2,80 ac	3,20 ac	3,20 ac	- -	3,20	
	1,00	1,50 -	1,80 -	2,10 -	2,50 -	2,80 -	3,10 -	3,60 -	3,60 -	- -	3,60	
	1,13	1,60 -	1,80 -	2,20 -	2,60 -	2,90 -	3,20 -	3,80 -	3,80 -	- -	3,80	
	1,25	1,60 -	1,90 -	2,30 -	2,70 -	3,00 -	3,30 -	4,00 -	4,00 -	- -	4,00	
	1,50	1,60 -	1,90 -	2,40 -	2,80 -	3,20 -	3,50 -	4,00 -	4,00 -	- -	4,00	
	1,75	1,60 -	1,90 -	2,40 -	2,80 -	3,20 -	3,50 -	4,00 -	4,00 -	- -	4,00	
	2,00	1,60 -	1,90 -	2,40 -	2,80 -	3,20 -	3,50 -	4,00 -	4,00 -	- -	4,00	
Zugkraft $N_{R,k}$ in [kN]	**0,50**	0,49 -	0,59 -	0,70 -	0,76 ac	0,86 ac	0,97 ac	1,13 ac	1,13 ac	- -	1,13	Versagen von Bauteil I (Lochleibung)
	0,55	0,61 -	0,75 -	0,89 -	0,95 ac	1,09 ac	1,23 ac	1,43 ac	1,43 ac	- -	1,43	
	0,63	0,90 -	1,10 -	1,30 -	1,40 ac	1,60 ac	1,80 ac	2,10 ac	2,10 ac	- -	2,10	
	0,75	0,90 -	1,10 -	1,30 -	1,40 ac	1,60 ac	1,80 ac	2,10 ac	2,10 ac	- -	2,10	
	0,88	0,90 -	1,10 -	1,30 -	1,40 -	1,60 -	1,80 ac	2,10 ac	2,10 ac	- -	2,10	
	1,00	0,90 -	1,10 -	1,30 -	1,40 -	1,60 -	1,80 -	2,20 -	2,20 -	- -	2,20	
	1,13	1,00 -	1,20 -	1,40 -	1,50 -	1,70 -	1,90 -	2,30 -	2,30 -	- -	2,30	
	1,25	1,00 -	1,20 -	1,40 -	1,50 -	1,70 -	1,90 -	2,30 -	2,30 -	- -	2,30	
	1,50	1,00 -	1,20 -	1,40 -	1,50 -	1,70 -	1,90 -	2,30 -	2,30 -	- -	2,30	
	1,75/ 2,00	1,00 -	1,20 -	1,40 -	1,50 -	1,70 -	1,90 -	2,30 -	2,30 -	- -	2,30	
Weitere Festlegungen:											Versagen von Bauteil II Siehe Abs. 3.2.3	

Verbindungselemente zur Verbindung von Bauteilen im Metallleichtbau

Gewindefurchende Schrauben
REISSER FABA Typ A 6,5 x L

Anlage 4.22

Elektronische Kopie der abZ des DIBt: Z-14.1-4